kfa armatura

PRODUCER:
Armatura Kraków SA
ul. Zakopiańska 72, 30-418 Kraków, Poland
tel.: (+48 12) 25 44 206
e-mail: export@kfa.pl

PL INSTRUKCJA MONTAŻU ORAZ KARTA GWARANCYJNA GRZEJNIKA ALUMINIOWEGO KFA ARMATURA Z PODŁĄCZENIEM BOCZNYM G500F / G350F

EN KFA ARMATURA ALUMINIUM RADIATOR WITH SIDE CONNECTION INSTALLATION MANUAL, GUARANTEE CERTIFICATE FOR ALUMINIUM RADIATOR G500F / G350F

UA ІНСТРУКЦІЯ З МОНТАЖУ АЛЮМІНІЄВОГО ОБІГРІВАЧА KFA ARMATURA З БІЧНИМ ПІДКЛЮЧЕННЯМ, ГАРАНТІЙНИЙ ТАЛОН НА АЛЮМІНІЄВИЙ РАДІАТОР G500F / G350F

SK NÁVOD NA MONTÁŽ HLINÍKOVÉHO RADIÁTORA KFA ARMATURA S BOČNÝM PRIPOJENÍM, ZÁRUČNÝ LIST PRE HLINÍKOVÝ RADIÁTOR G500F / G350F

BG ИНСТРУКЦИИ ЗА МОНТАЖ НА АЛУМИНИЕВ РАДИАТОР KFA ARMATURA ЗА СТРАНИЧНО СВЪРЗВАНЕ, ГАРАНЦИОННА КАРТА ЗА АЛУМИНИЕВИ РАДИАТОРИ G500F / G350F

LT KFA ARMATŪRINIO ALIUMINIO RADIATORIAUS SU ŠONINE JUNGTIMI MONTAVIMO INSTRUKCIJA, GARANTINĖ ALIUMINIO RADIATORIAUS KORTELĖ G500F / G350F

LV ALUMĪNIJA RADIATORA KFA AR SĀNU SAVIENOJUMU MONTĀŽAS INSTRUKCIJA GARANTIJAS SERTIFIKĀTS ALUMĪNIJA RADIATORAM G500F / G350F

EST KFA KÜLGÜHENDUSEGA ALUMIINIUMRADIAATORI PAIGALDUSJUHEND, GARANTII KAART ALUMIINIUMRADIAATORILE G500F / G350F

RO INSTRUCŢIUNI DE MONTARE A RADIATORULUI KFA DIN ALUMINIU CU ARMATURA DE CONECTARE LATERALĂ, CERTIFICAT DE GARANŢIE PENTRU RADIATOARELE DIN ALUMINIU G500F / G350F

CZ MONTÁŽNÍ NÁVOD HLINÍKOVÉHO RADIÁTORU KFA ARMATURA S BOČNÍM PŘIPOJENÍM, ZÁRUČNÍ LIST HLINÍKOVÉHO RADIÁTORU G500F / G350F

RU РУКОВОДСТВО ПО МОНТАЖУ АЛЮМИНИЕВОГО ОБОГРЕВАТЕЛЯ KFA ARMATURA С БОКОВЫМ ПОДКЛЮЧЕНИЕМ ГАРАНТИЙНАЯ КАРТА АЛЮМИНИЕВОГО РАДИАТОРА G500F / G350F

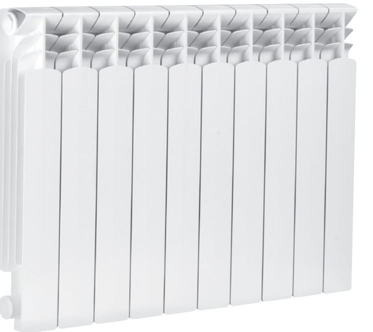

1.

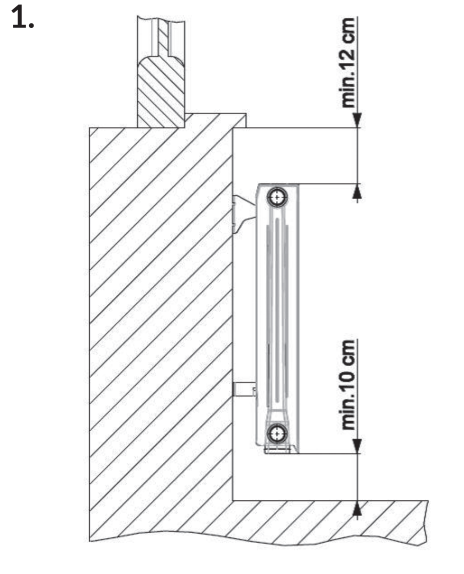

2.

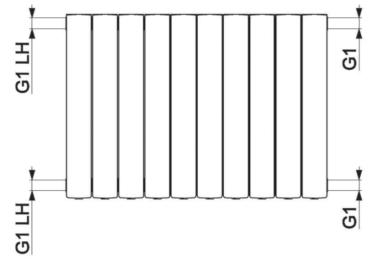

3.

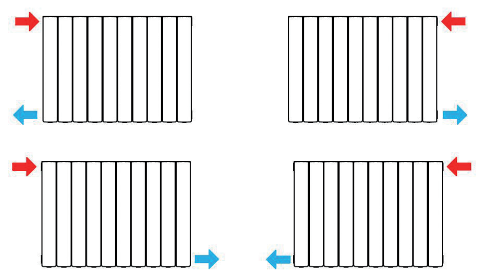

infolinia: 800 433 334 www.kfa.pl

M2719-990-00035

PL

INSTRUKCJA MONTAŻU GRZEJNIKA ALUMINIOWEGO KFA ARMATURA Z PODŁĄCZENIEM BOCZNYM

01. Instalacja grzejnika powinna być wykonana przez instalatora zgodnie z obowiązującymi przepisami i normami BHP oraz sztuką budowlaną.
02. Zaleca się wyposażenie każdego grzejnika w odpowietrzacz automatyczny, zawory odcinające, zestaw do mocowania, korki grzejnikowe prawe/ lewe.
03. Miejsce instalacji:
- Zalecanym miejscem instalacji grzejnika jest pod oknem pomieszczenia.
- Grzejnik musi być zainstalowany na wysokości minimum 10 cm od podłogi i minimum 12 cm od ramy okiennej (rys. 1).

04. Podłączenie do instalacji centralnego ogrzewania:
- Otwory przyłączeniowe w grzejnikach KFA Armatura posiadają otwory z gwintem G1 i G1LH (rys. 2).
- Zalecane sposoby/kierunki zasilania grzejnika (rys. 3):
- W zależności od sposobu/kierunku zasilania grzejnika należy właściwie dostosować montaż korków, odpowietrznika i zaworów. Należy zadbać o poprawny sposób uszczelnienia. Tam gdzie to wymagane przy użyciu teflonu.
- Grzejnik należy instalować ściśle w poziomie, aby uniknąć szumów podczas pracy i zalegania powietrza w grzejniku.
- Po napełnieniu instalacji i rozpoczęciu pracy grzejnika należy skontrolować prawidłowe działanie zaworów, przyłączy oraz szczelność połączeń.
- Konieczne jest odpowietrzenie grzejnika przy użyciu zamontowanego w grzejniku odpowietrznika. Odpowietrzenie odbywa się poprzez odkręcenie zaworu odpowietrznika z którego wydobywać się będzie najpierw mieszanina powietrza z wodą, a potem tylko woda. Należy zakręcić zawór odpowietrznika – grzejnik został odpowietrzony.

KARTA GWARANCYJNA GRZEJNIKA ALUMINIOWEGO

Nabyliście Państwo wyrób, który cechuje nowoczesność konstrukcji, wysoki poziom wykonania i niezawodność, co zapewni Państwu trwałość i komfort jego użytkowania przez lata.Nasza firma posiada kilkudziesięcioletnie doświadczenie w produkcji grzejników aluminiowych, dzięki czemu jesteśmy w stanie zaoferować rozwiązania dopasowane do każdej instalacji i każdych wymagań mieszkaniowych. Nasze grzejniki mogą swobodnie współpracować z instalacjami z rur miedzianych, stalowych, z tworzywa sztucznego, itp. Niska bezwładność cieplna gwarantuje szybkie osiąganie wymaganej temperatury w pokoju i energooszczędność, a co za tym idzie zmniejszenie kosztów ogrzewania. Mała pojemność wodna pozwala oszczędzić środki finansowe związane z napełnianiem instalacji. Grzejniki posiadają atest PZH oraz deklarację właściwości użytkowych zgodnych z normą EN-442-1. W naszej firmie system zarządzania jakością jest zgodny z normą ISO 9001.
Gwarancja jest udzielana pod warunkiem wykonania instalacji zgodnie z regułami sztuki instalatorskiej oraz zastosowania się nabywcy do zaleceń producenta dotyczących instalacji.

01. Armatura Kraków Spółka Akcyjna udziela 20-letniej gwarancji na szczelność grzejników oraz 3-letniej gwarancji na jakość pokrycia grzejników lakierem proszkowym (z wyłączeniem: uszkodzeń mechanicznych powierzchni lakierowanych, instalowania w środowisku agresywnym chemicznie). Okres gwarancji liczony jest od daty sprzedaży.
02. Gwarancją objęte są poszczególne żeberka grzejnika oraz połączenia żeberek w zestawie wykonanym przez producenta.
03. Gwarancją objęte są wady ukryte, które ujawnione zostaną w okresie gwarancji.
04. Reklamacja winna zostać zgłoszona w detalicznym punkcie sprzedaży lub do producenta przed upływem 2 miesięcy od daty stwierdzenia wady.
05. Armatura Kraków Spółka Akcyjna zastrzega sobie prawo wyboru sposobu usunięcia wady lub wymiany wadliwego grzejnika na nowy tego samego lub najbardziej zbliżonego modelu w przypadku niedotrzymania terminu naprawy.
06. Naprawa lub wymiana wyrobu nastąpi w terminie do 14 dni od daty dostarczenia wyrobu do producenta lub sprzedawcy.
07. Uprawnienia z tytułu gwarancji przysługują po przedłożeniu prawidłowo wypełnionej karty gwarancyjnej wraz z dowodem zakupu.
08. Gwarancja nie obejmuje uszkodzeń powstałych wskutek nieprawidłowego montażu, samodzielnych napraw i przeróbek oraz nieprawidłowego użytkowania.
09. Wymagany moment skręcający poszczególnych elementów grzejnika 14 ÷ 16 kGm.
10. Gwarancja nie obejmuje uszkodzeń lakieru (np. spękania) powstałych na skutek przegrzania wody w instalacji do temperatury powyżej 95°C.
11. Gwarancja obowiązuje tylko na obszarze RP.
12. Podstawą do rozstrzygania sporów jest prawo obowiązujące na terytorium RP.
13. Gwarancja udzielona przez Armaturę Kraków S.A. nie wyłącza, nie ogranicza ani nie zawiesza uprawnień kupującego wynikających z niezgodności towaru z umową.

UWAGA - Różne typy grzejników mogą mieć różne odcienie tego samego koloru.

ZASADY PRAWIDŁOWEJ PIELĘGNACJI POWIERZCHNI I UŻYTKOWANIA

Nasze grzejniki są pokrywane wysokiej jakości lakierami proszkowymi. Powierzchnię grzejnika należy czyścić wyłącznie wodą z dodatkiem płynu do mycia naczyń i miękką szmatką. Woda instalacyjna powinna spełniać następujące wymagania:

- Odczyn: 8,0<pH<8,5
- Woda w instalacji ogrzewania zgodna z PN-93/C-04607

DANE TECHNICZNE

Typ grzejnika	G500F	G350F
Max. ciśnienie robocze	2,0 MPa (20 bar)	2,0 MPa (20 bar)
Moc nomialna 1 żeberka dla: ΔT=30, t_{wej}=55°C, t_{wyj}=45°C, t_{otocz}=20°C ΔT=50, t_{wej}=75°C, t_{wyj}=65°C, t_{otocz}=20°C ΔT=60, t_{wej}=85°C, t_{wyj}=75°C, t_{otocz}=20°C	 57,8 W 111,7 W 141 W	 44,4 W 85,7 W 108,4 W
Wymiar 1 elementu	572x 80x90 (mm)	422x 80x90 (mm)
Wymiar montażowy (otwory przyłączeniowe)	500 (mm)	350 (mm)
Pojemność wodna 1 żeberka	0,3 dm³	0,25 dm³
Masa 1 żeberka	~ 1,33 kg	~ 0,92 kg
Temperatura robocza	do 95°C	do 95°C

Naprawy pogwarancyjne wykonywane są przez sieć autoryzowanych serwisantów. Wykaz serwisantów znajduje się na stronie internetowej www.kfa.pl, pod bezpłatnym numerem infolinii lub w detalicznych punktach sprzedaży.

EN

KFA ARMATURA ALUMINIUM RADIATOR WITH SIDE CONNECTION INSTALLATION MANUAL

01. The radiator should be installed by a fitter in accordance with applicable health and safety regulations and standards as well as good building practice.
02. It is recommended to equip every radiator with an automatic air vent, cut-off valves, a mounting set, and right/left radiator plugs.
03. Place of installation:
- The recommended place to install the radiator is under the window of the room.
- The radiator must be installed at a minimum height of 10 cm from the floor and at least 12 cm from the window frame (fig. 1).

04. Connection to the central heating system:
- Connection openings in the KFA Armatura radiators have holes with G1 and G1LH threads (fig. 2).
- Recommended methods/directions of supplying the radiator (fig. 3):
- The installation of plugs, an air vent and valves should be properly adapted to the method/direction of supplying the radiator. It is necessary to ensure the correct way of sealing. If required, use Teflon.
- The radiator should be installed in a horizontal position in order to avoid operating noise and an airlock.
- After filling the system and starting the radiator, it is necessary to check the correct operation of valves and connections, as well as their tightness.
- It is necessary to bleed the radiator using the air vent installed in the radiator. In order to carry out the process, you need to open the air vent valve from which a mixture of air and water will come out first, and then only water. After that, you have to close the air vent valve – the radiator has been bled.

GUARANTEE CERTIFICATE FOR ALUMINIUM RADIATORS

You have purchased a product characterised by a modern design, excellent manufacture quality and reliability, securing you durability and comfort of use for years. Our company can boast dozens of years of experience in the manufacture of aluminium radiators, thanks to which we can offer solutions tailored to every system and all housing requirements. Our radiators can easily work in copper, steel, synthetic material or other systems of pipeworks. The low thermal inertia secures quick achievement of the required room temperature and energy savings, and, accordingly, a reduction of heating costs. Low water volume permits savings on the filling of the system. The radiator hold approvals of the Polish National Institute of Hygiene (Pl. PZH) and a declaration of performance per standard EN-442-1. Our company's quality management system is in line with standard ISO 9001.

The warranty is granted on the condition that the product has been installed in accordance with the rules of installation and the buyer has complied with the manufacturer's recommendations regarding installation.

01. Armatura Kraków SA grants a 20-year warranty on the tightness of the radiators and a 3-year warranty on the quality of the powder-coated surfaces (except for mechanical damage to painted surfaces, installation in chemically aggressive environments). The warranty period begins at the date of sale.

02. Guarantee covers each element of radiator and element connection in a manufacturers set.

03. Guarantee covers hidden defects, which are discovered during the warranty period.

04. Claim should be noticed in retail shop or at the manufacturer within 2 months from the date of defect discovering.

05. Armatura Krakow S.A. reserves the right to choose manner of removing or replacing defective radiator to a new one or the most similar model in case of failing the reparation date.

06. Repairs or replacement shall be in effect within 14 days from the date of supplying manufacturer with the product.

07. Warranty rights are in effect upon providing correctly filled warranty certificate accompanied by purchase document.

08. Warranty does not cover damages arising from improper installation, repair or alterations made by the user or improper use.

09. Required torque, of each radiator element 14 ÷ 16 kGm.

10. Warranty does not cover varnish damage (i.e cracks) due to water overheating in installation exceeding 95°C.

11. Applicable law is the basis for resolving disputes on the territory of Poland.

12. The warranty granted by Armatura Kraków S. A. does not exclude, limit or suspend any rights of the buyer resulting from the lack of conformity.

NOTE – Different types of radiators may have different shades of the same colour.

PRINCIPLES OF PROPOER MAINTENANCE OF THE SURFACE AND USE OF RADIATOR

Our radiators are painted with high quality powder painting. Surface of the radiator should be cleaned with only water and dish washing liquid and soft cloth.Circuit water should meet the following requirements:

- Reaction: 8.0 <pH <8.5
- Water in the heating installation in accordance with PN-93/C-04607

TECHNICAL DATA

Type of radiator	G500F	G350F
Max. working pressure	2,0 MPa (20 bar)	2,0 MPa (20 bar)
Heat output of 1 element for: ΔT=30, t_{inl}=55°C, t_{outl}=45°C, t_{ref}=20°C ΔT=50, t_{inl}=75°C, t_{outl}=65°C, t_{ref}=20°C ΔT=60, t_{inl}=85°C, t_{outl}=75°C, t_{ref}=20°C	 57,8 W 111,7 W 141 W	 44,4 W 85,7 W 108,4 W
Dimensions of 1 element	572x 80x90 (mm)	422x 80x90 (mm)
Installation size	500 (mm)	350 (mm)
Volume of water in 1 element	0,3 dm³	0,25 dm³
Mass of 1 element	~ 1,33 kg	~ 0,92 kg
Working temperature	up to 95°C	up to 95°C

UA

ІНСТРУКЦІЯ З МОНТАЖУ АЛЮМІНІЄВОГО ОБІГРІВАЧА KFA ARMATURA З БІЧНИМ ПІДКЛЮЧЕННЯМ

01. Обігрівач повинен бути встановлений установником відповідно до застосовних норм та стандартів з охорони та гігієни праці, а також з належною будівельною практикою.
02. Рекомендується оснастити кожен обігрівач автоматичним відвідником повітря, запірними клапанами, монтажним комплектом, правими/лівими заглушками обігрівача.
03. Місце встановлення:
- Рекомендоване місце для встановлення обігрівача під вікном кімнати.
- Обігрівач повинен бути встановлений на висоті не менше 10 см від підлоги та не менше 12 см від віконної рами (мал. 1).

04. Підключення до системи центрального опалення:
- Отвори для підключення в обігрівачах KFA Armatura мають отвори з різьбленням G1 та G1LH (мал. 2).
- Рекомендовані способи/напрямки живлення обігрівача (мал. 3):
- Залежно від способу/напрямку живлення обігрівача, встановлення заглушок, відвідника повітря та клапанів має бути відповідним чином адаптовано. Необхідно забезпечити правильний спосіб герметизації. За необхідності з використанням тефлону.
- Обігрівач слід встановлювати строго горизонтально, щоб уникнути шуму під час роботи та затримки повітря в обігрівачі.
- Після заповнення установки та введення обігрівача в експлуатацію перевірити правильність роботи клапанів, патрубків та герметичність з'єднань.
- Необхідно провентилювати обігрівач за допомогою відвідника повітря, встановленого в обігрівачі. Відведення повітря відбувається шляхом відкручування клапана відвідника повітря, з якого спочатку виходитиме суміш повітря і води, а потім тільки вода. Слід закрити клапан відвідника повітря – повітря з обігрівача відведено.

ГАРАНТІЙНИЙ ТАЛОН НА АЛЮМІНІЄВИЙ РАДІАТОР

Ви придбали виріб, який характеризується сучасною конструкцією, високим рівнем виконання та надійністю, що забезпечить довговічність та комфорт його використання протягом років. Наша компанія має кількадесятилітній досвід у виробництві алюмінієвих радіаторів, завдяки чому ми можемо запропонувати рішення з урахуванням особливостей кожної системи та житлових потреб. Наші радіатори підходять для систем з мідних, сталевих, пластикових труб тощо. Низька теплова інерція гарантує швидке досягнення необхідної температури в приміщенні та енергоощадливість, а отже, зменшення витрат на опалення. Малий об'єм води дозволяє економити витрати, пов'язані із наповненням системи. Радіатори мають сертифікат Польського державного інституту гігієни та декларацію про експлуатаційні характеристики відповідно до європейської норми EN-442-1. В нашій компанії система управління якістю відповідає стандарту ISO 9001. Гарантія надається за умови, що монтаж виконується відповідно до правил техніки монтажу, а покупець виконує рекомендації виробника щодо встановлення.

1. Акціонерне товариство „Арматура Краків" надає 20-річну гарантію герметичності радіаторів та 3-річну гарантію якості покриття радіаторів порошковим лаком (за винятком: механічних пошкоджень лакованих поверхонь, монтажу в хімічно агресивному середовищі). Гарантійний строк відлічується з дня продажу.

2. Гарантія поширюється на окремі ребра радіатора та з'єднання секцій у комплект, виконане виробником.

3. Гарантія поширюється на приховані дефекти, виявлені протягом гарантійного терміну.

4. Рекламація має бути пред'явлена в пункт роздрібного продажу або виробнику протягом 2 місяців із дня виявлення дефекту.

5. Акціонерне товариство „Арматура Краків" залишає за собою право обрати спосіб усунення дефекту або замінити несправний радіатор новим, такої ж або найбільш подібної моделі у разі недотримання строку ремонту.

6. Ремонт або заміна виробу проводиться протягом 14 днів з дня доставки виробу виробнику або продавцю.

7. Гарантійні права набуваються після пред'явлення правильно заповненого гарантійного талона та документа, що підтверджує покупку.

8. Гарантія не поширюється на пошкодження, що виникли внаслідок неправильного монтажу, самостійних ремонтів та переробок, а також неправильної експлуатації.

9. Необхідний крутний момент для скручування окремих елементів радіатора складає 14 ÷ 16 кГм.

10. Гарантія не поширюється на пошкодження лаку (наприклад, тріщини) в результаті надмірного нагрівання води в системі до температури вище 95°C.

11. Підставою для розв'язання спорів є чинне на території Республіки Польща законодавство.

12. Гарантія, надана АТ „Арматура Краків" не виключає, не обмежує і не припиняє прав покупця, що виникають з невідповідності товару умовам угоди.

ПРИМІТКА - Різні типи радіаторі можуть мати різні відтінки одного кольору.

ПРАВИЛА ПРАВИЛЬНОГО ДОГЛЯДУ ЗА ПОВЕРХНЕЮ І ЕКСПЛУАТАЦІЇ

Наші радіатори покриті високоякісними порошковими лаками. Поверхню радіатора слід мити лише водою з додаванням засобу для миття посуду та м'якою тканиною. Вода в системі повинна відповідати таким вимогам:

- pH: 8,0<pH<8,5
- Вода в системі опалення відповідає нормі PN-93/C-04607

ТЕХНІЧНІ ХАРАКТЕРИСТИКИ:

Тип обігрівача	G500F	G350F
Макс. робочий тиск	2,0 MPa (20 bar)	2,0 MPa (20 bar)
Номінальна потужність 1 секції для: ΔT=30, t_{wej}=55°C, t_{wyj}=45°C, t_{otocz}=20°C ΔT=50, t_{wej}=75°C, t_{wyj}=65°C, t_{otocz}=20°C ΔT=60, t_{wej}=85°C, t_{wyj}=75°C, t_{otocz}=20°C	 57,8 W 111,7 W 141 W	 44,4 W 85,7 W 108,4 W
Розмір 1 елемента	572x 80x90 (mm)	422x 80x90 (mm)
Монтажні розміри (з'єднувальні отвори)	500 (mm)	350 (mm)
Об'єм води в 1 секції	0,3 dm³	0,25 dm³
Вага 1 секції	~ 1,33 kg	~ 0,92 kg
Робоча температура від	do 95°C	do 95°C

SK

NÁVOD NA MONTÁŽ HLINÍKOVÉHO RADIÁTORA KFA ARMATURA S BOČNÝM PRIPOJENÍM

01. Montáž radiátora by mal vykonať inštalatér v súlade s platnými predpismi, normami BOZP a so staviteľskou praxou.
02. Odporúčame, aby každý radiátor mal automatický odvzdušňovací ventil, uzatváracie ventily, sadu pripevňovacích prvkov, pravé/ľavé radiátorové zátky.
03. Miesto inštalácie:
- Odporúčané miesto na inštalovanie radiátora je pod oknom miestnosti.
- Radiátor by sa mal zamontovať aspoň 10 cm nad podlahou a aspoň 12 cm od okenného rámu (obr. 1).

04. Napojenie na centrálnu vykurovaciu sústavu:
- Prípojné otvory v radiátoroch KFA Armatura sú vybavené závitom G1 a G1LH (obr. 2).
- Odporúčané spôsoby/strany napájania radiátora (obr. 3):
- V závislosti od spôsobu/strany napájania radiátora je nutné riadne zamontovať zátky, odvzdušňovací ventil a uzatváracie ventily. Dbajte na riadne utesnenie. Tam, kde sa to vyžaduje, použite teflón.
- Radiátor sa musí nainštalovať vždy iba vo vodorovnej polohe, aby bol zaručený tichý chod zariadenia a aby sa v radiátore nehromadil vzduch.
- Po naplnení inštalácie a spustení vykurovania skontrolujte správne fungovanie ventilov, prípojok a tesnosť spojov.
- Radiátor sa musí odvzdušniť pomocou namontovaného na radiátore odvzdušňovacieho ventila. Radiátor sa odvzduśní otvorením odvzdušňovacieho ventila, z ktorého najprv začne unikať vzduch s vodou a neskôr samá voda. Odvzdušňovací ventil zatvorte – radiátor je odvzdušnený.

ZÁRUČNÝ LIST PRE HLINÍKOVÝ RADIÁTOR

Zaobstarali ste si výrobok, ktorý sa vyznačuje inovatívnou konštrukciou, vysokou kvalitou prevedenia a spoľahlivosťou, čo je zárukou dlhej životnosti a komfortu používania na dlhé roky. Naša firmasa výrobe hliníkových radiátorov venuje desiatky rokov, vďaka čomu dokážeme ponúknuť riešenia prispôsobené každej inštalácii a akýmkoľvek požiadavkám bytových priestorov. Naše radiátory sú vhodné pre inštalácie z medených či oceľových rúr, z plastu atď. Nízka tepelná zotrvačnosť je zárukou rýchleho dosahovania požadovanej teploty v miestnosti a úspory energie, s čím súvisí aj zníženie nákladov na vykurovanie. Malá vodná kapacita umožňuje ušetriť finančné prostriedky súvisiace napĺňaním inštalácie.Radiátory majú atest PZH a Vyhlásenie o úžitkových vlastnostiach v súlade s normou EN-442-1. Systém riadenia kvality v našej firme je v súlade s normou ISO 9001.

Záruka sa poskytuje pod podmienkou, že sa inštalácia vykonáva v súlade s pravidlami inštalácie a že kupujúci dodržiava inštalačné pokyny výrobcu.

01. Armatura Kraków Spółka Akcyjna poskytuje 20-ročnú záruku na tesnosť radiátorov a 3-ročnú záruku na kvalitu náteru radiátorov práškovým lakom (s výnimkou: mechanických poškodení lakovaných plôch, inštalovania v chemicky agresívnom prostredí). Záručná doba sa počíta od dátumu predaja.

02. Záruka sa vzťahuje na jednotlivé články radiátora a spojenia článkov v sadách, ktoré dodáva výrobca.

03. Záruka sa vzťahuje na skryté chyby, ktoré sa prejavili v priebehu záručnej doby.

04. Reklamáciu je nutné nahlásiť v predajni alebo priamo u výrobcu najneskôr do 2 mesiacov od dátumu, kedy bola chyba zistená.

05. Spoločnosť Armatura Kraków Spółka Akcyjna si vyhradzuje právo na výber spôsobu odstránenia chyby alebo výmeny celého chybného radiátora za nový (taký istý alebo podobný model) v prípade nedodržania termínu opravy.

06. Oprava alebo výmena výrobku bude uskutočnená v lehote 14 dní od dátumu dodania výrobku výrobcovi alebo predajcovi.

07. Reklamácia bude platná len po predložení riadne vyplneného záručného listu a pokladničného dokladu.

08. Záruka sa nevzťahuje na poškodenia, ktoré vznikli nesprávnou montážou, prevedním opráv alebo zásahom do výrobku inou než oprávnenou osobou, či nesprávnym používaním.

09. Požadovaný krútiací moment jednotlivých elementov ohrievača 14 ÷ 16 kGm.

10. Záruka sa nevzťahuje na poškodenie laku (napr. praskliny), ktoré vzniklo prehriatím vody v inštalácii nad 95 °C.

11. Rozhodné právo je základom pre riešenie sporov na území Poľskej republiky.

12. Záruka poskytnutá spoločnosťou Armatura Kraków S.A. žiadny vylučuje, obmedzuje alebo pozastavuje práva kupujúceho z dôvodu nesúladu tovaru so zmluvou.

POZNÁMKA - Rôzne typy ohrievačov môžu mať rôzne odtiene rovnakej farby.

NÁVOD NA SPRÁVNU ÚDRŽBU POVRCHOV A POUŽÍVANIA

Naše radiátory charakterizuje povrchová úprava práškovými lakmi vysokej kvality. Na čistenie povrchu radiátora používajte len mäkkú handričku a vodu s prostriedkom na umývanie riadu.Voda v sústave by mala spĺňať nasledujúce požiadavky:

- pH: 8,0<pH<8,5
- voda vo vykurovacom zariadení podľa PN-93/C-04607

TECHNICKÉ ÚDAJE

Typ radiátora	G500F	G350F
Max. pracovný tlak	2,0 MPa (20 bar)	2,0 MPa (20 bar)
Nominálny výkon 1 článku pre: ΔT=30, t_{vstup}=55°C, $t_{výstup}$=45°C, t_{vzd}=20°C ΔT=50, t_{vstup}=75°C, $t_{výstup}$=65°C, t_{vzd}=20°C ΔT=60, t_{vstup}=85°C, $t_{výstup}$=75°C, t_{vzd}=20°C	 57,8 W 111,7 W 141 W	 44,4 W 85,7 W 108,4 W
Rozmery 1 dielu	572x 80x90 (mm)	422x 80x90 (mm)
Montážny rozmer (prípojné otvory)	500 (mm)	350 (mm)
Vodný objem 1 článku	0,3 dm³	0,25 dm³
Hmotnosť 1 článku	~ 1,33 kg	~ 0,92 kg
Pracovná teplota	do 95°C	do 95°C

BG

ИНСТРУКЦИИ ЗА МОНТАЖ НА АЛУМИНИЕВ РАДИАТОР KFA ARMATURA ЗА СТРАНИЧНО СВЪРЗВАНЕ

01. Монтажът на радиатора трябва да се извърши от монтажник в съответствие с действащите разпоредби и стандарти за здравословни и безопасни условия на труд и строителните правила.
02. Препоръчително е всеки радиатор да бъде оборудван с автоматичен обезвъздушител, спирателни вентили, комплект за закрепване, дясна/лява тапа за радиатор.
03. Местоположение на инсталацията:
- Препоръчителното място за монтиране на радиаторите е под прозорците в помещението.
- Радиаторът трябва да се монтира на най-малко 10 cm от пода и на най-малко 12 cm от касата на прозореца (фиг. 1).

04. Свързване към централната отоплителна инсталация:
- Отворите за свързване в радиаторите KFA Armatura са с резби G1 и G1LH (фиг. 2).
- Препоръчителни начини/посоки за захранване на радиатора (фиг. 3):
- В зависимост от начина/посоката на захранване на радиатора, монтажът на тапите, обезвъздушителите и вентилите трябва да бъде правилно регулиран. Необходимо е да се обърне внимание на надеждното им уплътняване. Когато е необходимо, използвайте тефлонови ленти.
- Радиаторът трябва бъде точно нивелиран хоризонтално, за да се избегнат работни шумове и задържане на въздух в радиатора.
- След напълване на системата и започване на работа на радиатора е необходимо да се провери правилното функциониране на вентилите, връзките и херметичността на съединенията.
- Необходимо е да се обезвъздуши радиаторът чрез монтирания на радиатора обезвъздушител. Обезвъздушаването се извършва чрез отвиване на обезвъздушителния вентил, от който първо излиза смес от въздух и вода, а след това само вода. Завийте вентила за обезвъздушаване - радиаторът е обезвъздушен.

ГАРАНЦИОННА КАРТА ЗА АЛУМИНИЕВИ РАДИАТОРИ

Закупеният от Вас продукт се характеризира с модерна конструкция, висококачествена изработка и надеждност, които гарантират неговата дълготрайност и комфорт на употреба в продължение на много години. Нашата фирма има десетки години опит в производството на алуминиеви радиатори, благодарение на което можем да предложим решения, съобразени с всяка инсталация и изисквания на потребителя. Нашите радиатори са подходящи за инсталации, изработени с медни, стоманени, пластмасови тръби и др. Ниската термична инерция гарантира бързо постигане на необходимата температура в помещението и икономия на енергия, като по този начин намалява разходите за отопление. Ниският воден обем спестява финансови средства, свързани с пълненето на инсталацията. Радиаторите притежават полски хигиенен сертификат PZH и декларация за експлоатационни характеристики в съответствие с EN-442-1. В нашата фирма е внедрена системата за управление на качеството, която отговаря на стандарта ISO 9001.

Гаранцията се предоставя при условие, че инсталацията е изпълнена в съответствие с правилата за монтаж и експлоатация, а така също купувачът е спазил инструкциите за монтаж на производителя.

01. Armatura Kraków Spółka Akcyjna (Арматура Краков Акционерно дружество) предоставя 20-годишна гаранция за херметичност на радиаторите и 3-годишна гаранция за качеството на прахово боядисаното покритие на радиатора, (с изключение на: механични повреди на боядисаните повърхности, монтаж в химически агресивна среда). Гаранционният срок започва да тече от датата на продажбата.

02. Гаранцията обхваща отделните ребра и връзките между тях на радиатора в комплекта, изработен от производителя.

03. Гаранцията обхваща скритите дефекти, открити по време на гаранционния период.

04. Рекламацията трябва да се подаде в търговския обект, където е закупен продуктът или при производителя в срок от 2 месеца от датата на установяване на дефекта.

05. Armatura Kraków Spółka Akcyjna си запазва правото да избере начина за отстраняване на дефекта или, в случай на неспазване на срока за ремонт, да подмени дефектния радиатор с нов от същия или най-сходния модел.

06. Продуктът ще бъде ремонтиран или подменен в срок до 14* дни от датата на получаване на продукта от производителя или продавача.

07. Гаранционните права на потребителя се реализират след представяне на надлежно попълнена гаранционна карта, заедно с документа за покупка.

08. Гаранцията не обхваща повреди в резултат на неправилен монтаж, самостоятелни поправки, модификации и неправилна употреба.

09. Необходим въртящ момент на отделните елементи на радиатора 14 ÷ 16 kGm.

10. Гаранцията не обхваща повреди на боята (напр. пукнатини), причинени от прегряване на водата в инсталацията до температура над 95°C.

11. Споровете се разглеждат на основание на приложимите в Република Полша законови разпоредби.

12. Гаранцията, предоставена от Armatura Kraków S.A. не изключва, ограничава или спира правата на купувача, произтичащи от несъответствие на стоката с договора.

ЗАБЕЛЕЖКА - Различните видове радиатори могат да имат различни нюанси на един и същи цвят.

ПРИНЦИПИ ЗА ПРАВИЛНА ГРИЖА ЗА ПОВЪРХНОСТТА НА РАДИАТОРИТЕ И ТЯХНАТА УПОТРЕБА

Нашите радиатори са прахово покрити с висококачествена боя. Повърхността на радиатора трябва да се почиства само с вода с добавено малко количество препарат за миене на съдове и мека кърпа. Водата в инсталацията трябва да отговаря на следните изисквания:

- Киселинност: 8,0 <pH <8,5
- Водата в отоплителната инсталация трябва да бъде в съответствие с PN-93 / C-04607

* В случая с българския пазар, гаранционният срок за обработка е 30 дни от датата на доставка на продукта на производителя.

ТЕХНИЧЕСКИ ДАННИ:

Тип радиатор	G500F	G350F
Макс. работно налягане	2,0 MPa (20 bar)	2,0 MPa (20 bar)
Номинална мощност на 1 ребро за: ΔT=30, t_{wej}=55°C, t_{wyj}=45°C, t_{otocz}=20°C ΔT=50, t_{wej}=75°C, t_{wyj}=65°C, t_{otocz}=20°C ΔT=60, t_{wej}=85°C, t_{wyj}=75°C, t_{otocz}=20°C	 57,8 W 111,7 W 141 W	 44,4 W 85,7 W 108,4 W
Размер на 1 елемент	572x 80x90 (mm)	422x 80x90 (mm)
Монтажен размер (присъединителни отвори)	500 (mm)	350 (mm)
Воден обем на 1 ребро	0,3 dm³	0,25 dm³
Тегло на 1 ребро	~ 1,33 кг	~ 0,92 кг
Temperatura robocza	do 95°C	do 95°C

LT

KFA ARMATŪRINIO ALIUMINIO RADIATORIAUS SU ŠONINE JUNGTIMI MONTAVIMO INSTRUKCIJA

01. Radiatoriaus montavimo darbus turi atlikti montuotojas, laikydamasis galiojančių taisyklių, sveikatos ir saugos standartų bei statybos meistriškumo reikalavimų.
02. Kiekviename radiatoriuje rekomenduojama įrengti automatinę oro išleidimo angą, uždaromuosius vožtuvus, tvirtinimo rinkinį, dešiniojo ir kairiojo radiatoriaus kamščius.
03. Montavimo vieta:
- Rekomenduojama radiatorių montuoti po kambario langu.
- Radiatorius turi būti sumontuotas ne mažesniame kaip 10 cm aukštyje nuo grindų ir ne mažesniame kaip 12 cm aukštyje nuo lango rėmo (1 pav.).

04. Prijungimas prie centrinio šildymo sistemos:
- KFA Armatura radiatorių prijungimo angos turi G1 ir G1LH sriegius (2 pav.).
- Rekomenduojami tiekimo į radiatorių būdai ir (arba) kryptys (3 pav.)
- Priklausomai nuo radiatoriaus tiekimo būdo / krypties, reikia tinkamai sureguliuoti kamščių, oro išleidimo angos ir vožtuvų montavimą. Būtina pasirūpinti tinkamu sandarinimo būdu. Jei reikia, naudokite tefloną.
- Radiatorius turi būti sumontuotas griežtai horizontaliai, kad dirbant nekeltų triukšmo ir radiatoriuje nesusilaikytų oras.
- Užpildžius sistemą ir pradėjus eksploatuoti radiatorių, būtina patikrinti vožtuvų, jungčių teisingą veikimą ir jų sandarumą.
- Radiatorių būtina išleisti orą naudojant radiatoriuje įrengtą oro išleidimo angą. Ventiliacija atliekama atsukant ventiliacijos vožtuvą, iš kurio iš pradžių ištekės oro ir vandens mišinys, o paskui tik vanduo. Ventiliacijos vožtuvas turi būti uždarytas - radiatorius nuorintas.

GARANTINĖ ALIUMINIO RADIATORIAUS KORTELĖ

Jūs įsigijote gaminį, kuris pasižymi modernia konstrukcija, aukštu pagaminimo kokybės lygiu ir patikimumu, kas užtikrins Jums jo naudojimo patogumą ir tvirtumą daugelį metų. Mūsų įmonė turi kelių dešimtmečių patirtį gaminant aliuminio radiatorius, todėl mes galime pasiūlyti sprendimus, pritaikytus kiekvienai sistemai ir kiekvieniems būsto reikalavimams. Mūsų radiatoriai gali laisvai veikti su sistema, įrengta iš varinių, plieninių, daugiasluoksnių ir pan. vamzdžių. Maža šiluminė inercija garantuoja greitą kambaryje reikalaujamos temperatūros pasiekimą ir energijos suvartojimo efektyvumą, tuo pačiu sumažina šildymo kaštus. Maža vandens talpa leidžia sutaupyti finansineslėšas, skiriamas sistemos užpildymui. Radiatoriai turi Lenkijos higienos instituto sertifikatąbei Eksploatacinių savybių deklaraciją, kuri patvirtina atitikimą EN-442-1 normos reikalavimams. Mūsų įmonės kokybės valdymo sistema atitinka ISO 9001 normos reikalavimus.

Garantija suteikiama su sąlyga, kad gaminys buvo sumontuotas laikantis įrengimo taisyklių ir pirkėjas laikėsi gamintojo pateiktų instaliacijos rekomendacijų.

01. Armatura Kraków AB suteikia 20 metų garantiją radiatorių sandarumui bei 3 metų garantiją radiatorių dangos dažytos milteliniu laku kokybei (išskyrus: mechaninius lakuotų paviršių pažeidimus, įrengimą chemiškai agresyvioje aplinkoje). Garantinis laikotarpis skaičiuojamas nuo pardavimo datos.

02. Garantija apima paskiras radiatoriaus dalis ir dalių sujungimus esančius gamintojo atliktuose rinkiniuose.

03. Garantija apima paslėptus defektus, kurie bus atskleisti garantijos laikotarpiu.

04. Pretenzija turėtų būti pateikta mažmeninės prekybos vietoje arba gamintojui per 2 mėnesius nuo defekto atskleidimo datos.

05. Armatura Kraków AB pasilieka teisę pasirinkti defekto pašalinimo metodą arba pakeisti defektuotą radiatorių nauju arba modeliu artimiausiu defektuotam, atvejais, kai nesilaikoma remonto termino.

06. Gaminio remontas ar keitimas vyks per 14 dienų nuo gaminio pristatymo gamintojui ar pardavėjui.

07. Su garantija susiję įgaliojimai taikomi pateikus tinkamai užpildytą garantijos kortelę su pirkimo įrodymu.

08. Garantija netaikoma žalai atsiradusiai dėl netinkamo įrengimo, savaiminio remonto ar pakeitimo, ar netinkamo naudojimo.

09. Privalomas sukimo momentas atskiriems šildytuvo komponentams 14 ÷ 16 kGm.

10. Garantija neapima lako pažeidimų (pvz. įtrūkimų), kuriuos sukelia vandens perkaitimas sistemoje iki aukštesnės nei 95 ° C temperatūros.

11. Taikoma teisė yra ginčų sprendimo pagrindas Lenkijos Respublikos teritorijoje.

12. Armatura Kraków AB suteikiama garantija neatmeta, neapriboja ar sustabdo pirkėjo teisių, atsiradusių dėl prekių neatitikimo sutarčiai.

Skirtingų modelių radiatorių atspalviai gali skirtis.

TINKAMOS PAVIRŠIAUS PRIEŽIŪROS IR NAUDOJIMO PRINCIPAI

Mūsų radiatoriai yra padengti aukštos kokybės milteliniais laikais. Radiatoriaus paviršius valyti tik su vandeniu su indų plovimo skysčiu ir minkštu skudurėliuInstaliacijos vanduo turėtų atitikti šiuos reikalavimus:

- Vandenilio potencialas: 8,0<pH<8,5
- Vanduo šildymo įrenginyje pagal PN-93/C-04607

TECHNINIAI DUOMENYS

Radiatoriaus tipas	G500F	G350F
Maks. darbinis slėgis	2,0 MPa (20 bar)	2,0 MPa (20 bar)
Nominali 1 dalies galia taikoma: ΔT=30, $t_{įle}$=55°C, $t_{iše}$=45°C, t_{eta}=20°C ΔT=50, $t_{įle}$=75°C, $t_{iše}$=65°C, t_{eta}=20°C ΔT=60, $t_{įle}$=85°C, $t_{iše}$=75°C, t_{eta}=20°C	 57,8 W 111,7 W 141 W	 44,4 W 85,7 W 108,4 W
1 dalies išmatavimai	572x 80x90 (mm)	422x 80x90 (mm)
Montavimo matmenys (jungčių skyles)	500 (mm)	350 (mm)
1 dalies vandens talpa	0,3 dm³	0,25 dm³
1 dalies masė	~ 1,33 kg	~ 0,92 kg
Darbo temperatūra	to 95°C	to 95°C

Data naprawy / Date of repair / Дата ремонта / Data reparatiei
Opis usterki / Description of defect / Описание неисправности / Descrierea defectiunii

Pieczątka serwisu
Stamp of service
Печать сервис
Stampila service

Index

Data naprawy / Date of repair / Дата ремонта / Data reparatiei
Opis usterki / Description of defect / Описание неисправности / Descrierea defectiunii

Pieczątka serwisu
Stamp of service
Печать сервис
Stampila service

Pieczątka punktu sprzedaży / Stamp of the seller/ Печать пункта продаж
Data sprzedaży / Date of sales / Дата продажи / Data vanzarii
Podpis / Signature / Подпись

1.

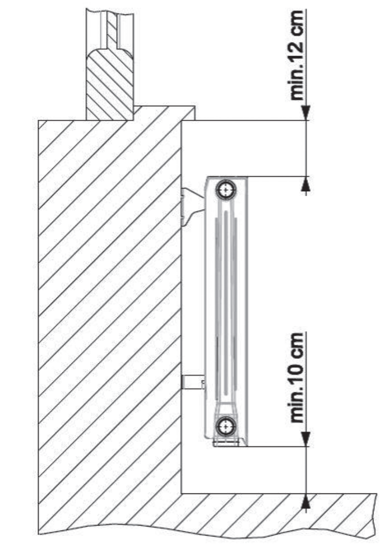

2.

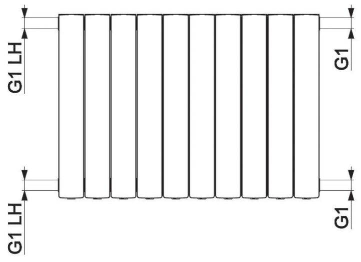

3.

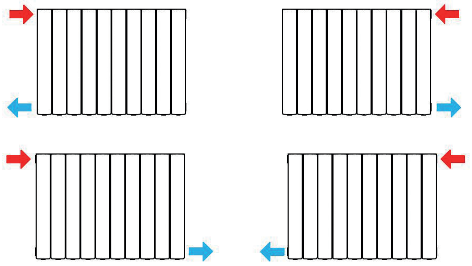

LV

ALUMĪNIJA RADIATORA KFA AR SĀNU SAVIENOJUMU MONTĀŽAS INSTRUKCIJA

01. Radiators jāuzstāda uzstādītājam saskaņā ar spēkā esošajiem darba drošības un higiēnas normām, kā arī labu būvniecības praksi.
02. Katru radiatoru ieteicams aprīkot ar automātisko atgaisotāju, slēgvārstiem, montāžas komplektu, labiem/kreisiem radiatora aizbāžņiem.
03. Instalācijas vieta:
- Ieteicamā radiatora uzstādīšanas vieta ir zem telpas loga.
- Radiators jāuzstāda vismaz 10 cm augstumā no grīdas un vismaz 12 cm no loga rāmja (1. zīm.).

04. Apkures instalācijas pieslēgums:
- Savienojuma caurumi KFA Armatura radiatoros ir aprīkoti ar G1 un G1LH vītnēm (2. zīm.).
- Ieteicamie radiatora piegādes veidi/virzieni (3. zīm.):
- Atkarībā no radiatora piegādes metodes/virziena ir pareizi jāpielāgo aizbāžņu, atgaisotāja un vārstu uzstādīšana. Ir nepieciešams nodrošināt pareizu blīvēšanas veidu. Ja nepieciešams, izmantojot teflonu.
- Radiators jāuzstāda stingri horizontāli, lai izvairītos no darbības trokšņa un gaisa aizturēšanas radiatorā.
- Pēc instalācijas uzpildīšanas un radiatora darbības uzsākšanas pārbaudiet pareizu vārstu darbību, savienojumus un savienojumu hermētiskumu.
- Radiatoru nepieciešams atgaisot, izmantojot radiatorā uzstādīto atgaisotāju. Atgaisošana notiek, atskrūvējot atgaisotāja vārstu, no kura vispirms iznāks gaisa un ūdens maisījums, bet pēc tam tikai ūdens. Aizveriet atgaisotāja vārstu - radiators ir atgaisots.

GARANTIJAS SERTIFIKĀTS ALUMĪNIJA RADIATORAM

Jūs esat iegādājies produktu, kam raksturīgs mūsdienīgs dizains, izcila ražošanas kvalitāte un uzticamība, kas Jums nodrošina preces ilgmūžību un lietošanas komfortu gadiem ilgi. Mūsu uzņēmums var lepoties ar desmitiem gadu ilgu pieredzi alumīnija radiatoru ražošanā, pateicoties kurai mēs varam piedāvāt risinājumus, kas pielāgoti katrai sistēmai un visām mājokļu prasībām. Mūsu radiatori spēj darboties vara, tērauda, sintētiska materiāla vai citu materiālu cauruļvadu sistēmās. Zema termiskā inerce nodrošina ātru nepieciešamās telpas temperatūras sasniegšanu un ievērojamu enerģijas ietaupījumu, kā rezultātā samazinās Jūsu apkures izmaksas. Radiatoram ir Polijas Nacionālā higiēnas institūta (PI. PZH) apstiprinājums un veiktspējas deklarācija atbilstoši standartam EN-442-1. Mūsu uzņēmuma kvalitātes pārvaldības sistēma atbilst standartam ISO 9001.

Garantija netiek nodrošināta, ja uzstādot nav ievēroti visi instrukcijā minētie nosacījumi un ievērotas visas ražotāja prasības.

01. Armatura Kraków SA garantē 20 gadu garantiju radiatoru hermētiskumam un 3 gadu garantiju ar pulverveida pārklājumu pārklāto virsmu kvalitātei (izņemot krāsotu virsmu mehāniskus bojājumus vai uzstādīšanu ķīmiski agresīvā vidē). Garantijas periods sākas radiatora pārdošanas brīdī.

02. Garantija attiecas uz katru radiatora sastāvdaļu un elementu savienojumu ražotāju komplektā.

03. Garantija sedz arī slēptos defektus, kas tiek atklāti garantijas periodā.

04. Garantijas prasība jāiesniedz mazumtirdzniecības veikalā vai pie ražotāja 2 mēnešu laikā no defekta atklāšanas dienas.

05. Armatura Krakow S.A. patur tiesības izvēlēties defekta novēršanas veidu, un, ja defekts netiek novērsts noteiktajā termiņā, apsola bojāto radiatoru apmainīt pret jaunu, izvēloties to pašu vai vislīdzīgāko modeli.

06. Remonts vai radiatora apmaiņa ir spēkā 14 dienu laikā no dienas, kad Pircējs ir atgriezis produktu ražotājam.

07. Garantijas tiesības ir spēkā, ja Pircējs iesniedz pareizi aizpildītu garantijas sertifikātu, kam pievienots pirkumu apstiprinošs dokuments.

08. Garantija neattiecas uz defektiem, kas radušies Pircēja īstenotas nepareizas uzstādīšanas, remonta vai pārbūves vai nepareizas lietošanas dēļ.

09. Nepieciešamais katra radiatora elementa griezes moments 14÷16 kGm.

10. Garantija neattiecas uz lakas bojājumiem (t.i., plaisām), ko rada ūdens uzkaršana instalācijā, kas pārsniedz 95 °C.

11. Piemērojamie tiesību akti ir strīdu risināšanas pamats Polijas Republikas teritorijā.

12. Garantija, ko nodrošina Armatura Kraków S.A. Nē izslēdz, ierobežo vai aptur pircēja tiesības kas izriet no preču neatbilstības līgumam.

PIEZĪME- Dažādu veidu radiatoriem var atšķirties krāsu toņi.

PAREIZAS RADIATORA VIRSMAS UZTURĒŠANAS UN RADIATORA LIETOŠANAS PRINCIPI

Mūsu radiatori ir krāsoti ar augstas kvalitātes pulverkrāsu. Radiatora virsmu drīkst tīrīt tikai ar ūdeni, trauku mazgāšanas līdzekli un mīkstu drānu. Radiatorā cirkulējošajam ūdenim jāatbilst šādām prasībām:

- Reakcija: 8,0 <pH <8,5
- Ūdens apkures iekārtā saskaņā ar PN-93/C-04607

TEHNISKIE DATI

Radiatora tips	G500F	G350F
Maks. darba spiediens	2,0 MPa (20 bāri)	2,0 MPa (20 bāri)
1 elementa siltuma jauda: $\Delta T=30, t_{ieej}=55°C, t_{izej}=45°C, t_{ats}=20°C$ $\Delta T=50, t_{ieej}=75°C, t_{izej}=65°C, t_{\text{ārēj}}=20°C$ $\Delta T=60, t_{ieej}=85°C, t_{izej}=75°C, t_{\text{ārēj}}=20°C$	57,8 W 111,7 W 141 W	44,4 W 85,7 W 108,4 W
1 elementa izmēri	572x 80x90 (mm)	422x 80x90 (mm)
Instalācijas izmērs	500 (mm)	350 (mm)
Ūdens tilpums 1 elementā	0,3 dm³	0,25 dm³
1 elementa masa	~ 1,33 kg	~ 0,92 kg
Darba temperatūra	līdz 95°C	līdz 95°C

EST

KFA KÜLGÜHENDUSEGA ALUMIINIUMRADIAATORI PAIGALDUSJUHEND

01. Radiaatori paigaldamist peab teostama paigaldaja vastavalt kehtivatele õigusnormidele tööohutuse ja töötervishoiu eeskirjadele ning ehituskunsti reeglitele.
02. Iga radiaator on soovitatav varustada automaatse õhutusventiili, sulgemisventiilide, paigalduskomplekti ja parempoolsete/vasakpoolsete kattekorkidega.
03. Paigalduskoht:
- Soovitatav paigalduskoht radiaatorile on ruumis oleva akna all.
- Radiaator tuleb paigaldada vähemalt 10 cm kaugusele põrandast ja vähemalt 12 cm kaugusele aknaraamist (joonis 1).

04. Ühendamine keskküttesüsteemiga:
- KFA radiaatorite ühendusavad on G1 ja G1LH keermega (joonis 2).
- Soovitatavad radiaatori toite meetodid/suunad (joonis 3):
- Sõltuvalt radiaatori toite meetodist/suunast tuleb nõuetekohaselt kohandada korkide, õhutusventiili ja klappide paigaldus. Tuleb hoolitseda õige tihendusmeetodi eest. Vajaduse korral kasutada tefloni.
- Radiaator tuleb paigaldada rangelt horisontaalselt, et vältida müra töötamisel ja õhu kogunemist radiaatorisse.
- Pärast süsteemi täitmist ja radiaatori töötamise algust tuleb kontrollida klappide ja ühenduste õiget tööd ning ühenduste lekkekindlust.
- Vajalik on radiaatori õhutustamine radiaatorile paigaldatud õhutusventiili abil. Õhutustamine toimub õhutusventiili lahti keeramisega, millest voolab välja esmalt õhu ja vee segu, seejärel ainult vesi. Seejärel tuleb õhutusventiil sulgeda – radiaator on õhust tühjendatud.

ALUMIINIUMRADIAATORILE GARANTIIKAART

Olete omandanud toote mida iseloomustab Teile aastateks vastupidavuse ja kasutusmugavuse tagav konstruktsiooni kaasaegsus, teostuse kõrge tase ning töökindlus. Meie ettevõttel on alumiiniumradiaatorite tootmises aastakümnete pikkune kogemus, tänu millele suudame pakkuda igale installatsioonile ja kõikidele elamunõuetele kohandatud lahendusi. Meie radiaatorid sobivad hästi vasest, terasest, tehismaterjalist jne torudega. Madal soojusinerts tagab ruumis soovitud temperatuuri kiire saavutamise ja energiasäästlikkuse ning sellega kaasnevad väiksemad küttekulud. Väike veemaht võimaldab säästa installatsiooni täitmisega seotud rahalisi vahendeid. Radiaatorid omavad PZH tunnistust ja standardiga EN-442-1 kooskõlas olevat Toimivusdeklaratsiooni. Meie ettevõtte kvaliteedijuhtimise süsteem on kooskõlas standardiga ISO 9001.

Garantii kehtib tingimusel, et toode on paigaldatud kooskõlas paigaldusjuhendiga ja ostja on järginud tootja soovitusi paigalduseks.

01. Ettevõte Aktsiaselts Armatura Kraków annab radiaatorite tihendusele 20-aastase ja radiaatorite pulberlakitud kattekihile 3-aastase garantii (keemiliselt agressiivses keskkonnas paigaldatud mehaanilised kahjustused välja arvatud). Garantiiaega arvestatakse müügikuupäevast.

02. Garantii hõlmab radiaatori erinevaid ribisid ja tootja poolt teostatud ribide ühendusi.

03. Garantii hõlmab garantiiaja jooksul tuvastatud varjatud vigasid.

04 Kaebus tuleb esitada enne 2 kuu möödumist vea tuvastamise kuupäevast arvates, jaemüügipunktis või tootja juures.

05. Juhul kui parandamise tähtajast kinni pidamine võimalikuks ei osutu jätab aktsiaselts Armatura Kraków endale vea kõrvaldamise või vealise radiaatori sama tüüpi või antud mudelile võimalikult lähedase radiaatori vastu väljavahetamise viisi valiku õiguse.

06. Toote parandamine või väljavahetamine leiab aset toote tootjale või müüjale kohaletoimetamise kuupäevast arvates 14 päeva jooksul.

07. Garantiist tulenevad õigused kuuluvad realiseerimisele peale õigesti täidetud garantiikaardi ning ostu tõendava dokumendi esitamist.

08. Garantii ei hõlma valesti teostatud paigaldusest, omavoliliselt läbi viidud parandustest ja muudatustest ning mittesihtotstarbelisest kasutusest tulenevaid kahjustusi.

09. Radiaatori erinevate osade nõutav kinnikeeramise moment 14 ÷ 16 kGm.

10. Garantii ei hõlma paigaldises vee 95°C kõrgema temperatuurini ülekuumenemisest tingitud kuumusest tulenevaid lakikihi kahjustusi (nt mõrasid).

11. Vaidluste lahendamise aluseks on kohaldatav õigus Poola Vabariigi territooriumil.

12. Armaturę Kraków S.A. poolt antud garantii müüdud kaubale ei piira ega peata ostja, kauba lepingule mittevastavusest tulenevaid, tarbija õigusi.

Eri tüüpi radiaatoritel võib esineda sama värvi erinevaid varjundeid.

KASUTUSPINNA ÕIGED KASUTUS- JA HOOLDUSREEGLID

Meie radiaatorid on kaetud kõrgkvaliteetsete pulberlakkidega. Radiaatori pinda tuleb puhastada pehme lapi ja nõudepesuvahendi lisaga veega.Paigaldusvesi peab vastama järgnevatele nõuetele:

- Ph tase 8,0<pH<8,5
- Vesi kütteseadmes vastavalt PN-93 / C-04607

TEHNILISED ANDMED

Radiaatori tüüp	G500F	G350F
Maks Töörõhk	2,0 MPa (20 bar)	2,0 MPa (20 bar)
1 ribi nimivõimsus Kellele/millele: $\Delta T=30$, $t_{sis}=55°C, t_{\text{väl}}=45°C, t_{kes}=20°C$ $\Delta T=50, t_{sis}=75°C, t_{\text{väl}}=65°C, t_{kes}=20°C$ $\Delta T=60, t_{sis}=85°C, t_{\text{väl}}=75°C, t_{kes}=20°C$	57,8 W 111,7 W 141 W	44,4 W 85,7 W 108,4 W
1 ribi mõõtmed	572x 80x90 (mm)	422x 80x90 (mm)
Paigaldusmõõtmed (ühendusavad)	500 (mm)	350 (mm)
1 ribi veemahtuvus	0,3 dm³	0,25 dm³
1ribi mass	~ 1,33 kg	~ 0,92 kg
Töötemperatuur	to 95°C	to 95°C

RO

INSTRUCȚIUNI DE MONTARE A RADIATORULUI KFA DIN ALUMINIU CU ARMATURA DE CONECTARE LATERALĂ

01. Radiatorul trebuie instalat de către un instalator în conformitate cu reglementările și standardele de siguranță și sănătatea muncii aplicabile, precum și cu bunele practici de construcție.
02. Se recomandă echiparea fiecărui radiator cu aerisire automată, supape de închidere, kit de montare, dopuri radiator dreapta/stânga.
03. Locul de instalare:
- Locul recomandat pentru instalarea încălzitorului este sub fereastra camerei.
- Radiatorul trebuie instalat la o înălțime de minim 10 cm de podea și de minim 12 cm de tocul ferestrei, (fig. 1).

04. Racordare la sistemul de încălzire centrală:
- Orificii de conectare la radiatoarele KFA Armatura au orificii cu filete G1 și G1LH (fig. 2).
- Modalități / direcții recomandate de alimentare a radiatorului, (fig. 3):
- În funcție de metoda/direcția de alimentare trebuie corespunzător ajustată montarea radiatorului, instalarea dopurilor, aerisirii și a supapelor. Acolo unde este necesar, folosind teflon.
- Radiatorul trebuie instalat strict orizontal pentru a evita zgomote de funcționare și reținerea aerului în radiator.
- După umplerea instalației și pornirea funcționării radiatorului, verificați funcționarea corectă a supapelor, racordurilor și etanșeitatea conexiunilor.
- Este necesară aerisirea radiatorului folosind orificiul de aerisire instalat în radiator. Evacuarea aerului se face prin deșurubarea supapei de aerisire din care va ieși mai întâi un amestec de aer și apă, apoi numai apă. Închideți supapa de aerisire - aerul din radiator a fost evacuat.

CERTIFICAT DE GARANŢIE PENTRU RADIATOARELE DIN ALUMINIU

Ați achiziționat un produs care se caracterizează printr-o construcție modernă, un nivel ridicat de executare și fiabilitate,ceea ce vă va asigura durabiltate și confort pentru o folosire pe o perioadă îndelungată.

Prezentul certificat reprezintă o garantare a drepturilor consumatorilor aprobate prin OG 21/1992 (r2), Legea 608/2001 (r2), OUG 140/28.12.2021 (cu toate completarile si actualizarile ulterioare) şi nu afectează drepturile consumatorului, constituind atestarea legală a îndeplinirii de către produsul achiziţionat a condiţiilor de calitate, în conformitate cu actele normative enumerate mai sus.
DEFINIŢII conform OUG 140/28.12.2021:
Art. 2. 12. **Garanţia comercială** – orice angajament al garantului faţă de consumator, prevazut in certificatul de garantie sau in publicitatea disponibila in momentul sau inaintea incheierii contractului, in plus fata de obligatiile legale care ii revin vanzatorului referitoare la garantia de conformitate, de a rambursa pretul platit sau de a inlocui, repara sau a intretine in orice mod, in cazul in care acestea nu corespund specificatiilor sau oricarei alte cerinte care nu este legata de conformitate;
MODALITĂŢI DE ASIGURARE A GARANŢIEI: întreţinere, reparare sau înlocuire piese defecte sau înlocuire produs, după caz.
Neconformităţile, reclamaţiile în perioada de garanţie se vor prezenta la vânzătorul produsului pentru stabilirea si înlăturării acestora prin modalităţile prevăzute în OUG 140/28.12.2021, cu notificarea scrisă a perioadei de soluţionare.
Art. 9. Vânzătorul este răspunzător faţă de consumator pentru orice neconformitate care existentă la momentul când au fost livrate produsele si care este constatata in termen de doi ani de la data respectiva;
Art. 11. (1) În caz de neconformitate, consumatorul are dreptul de a beneficia de aducerea in conformitate a bunurilor, de a beneficia de o reducere proportionala a pretului sau de a obtine incetarea contractului in conditiile prevazute in prezentul articol.
Art. 11. (2) Pentru ca bunurile sa fie aduse in conformitate, consumatorul poate opta intre reparare sau inlocuire cu exceptia cazului in care masura corectiva aleasa ar fi imposibila sau in comparatie cu cealalta masura corectiva disponibila, ar impune vanzatorului costuri care ar fi disporportionate;
Art. 11. (5) Consumatorul nu are dreptul de a obtine incetarea contractului daca neconformitatea este minora;
Art. 11. (7) Consumatorii pot sa opteze pentru o anumita masura corectiva in cazul in care neconformitatea bunurilor este constatata la scurt timp dupa livrare, fara a depasi 30 de zile calendaristice;
Art. 12. (1) Reparatiile sau inlocuirile se efectueaza cu respectarea urmatoarelor conditii: fara costuri si intr-un termen rezonabil care nu poate depasi 15 zile calendaristice din momentul in care vanzatorul a fost informat de catre consumator cu privire la neconformitate;
Art. 12. (6) In cazul in care neconformitatea este remediata prin reparatie, termenele prevazute la Art 9 se prelungesc cu timpul de nefunctionare al bunului;
Art. 12. (7) In cazul in care neconformitatea este remediata prin inlocuire, pentru bunurile care inlocuiesc bunurile neconforme, termenele prevazute la art.9 incep sa curga de la data inlocuirii.
Art. 15. Orice garantie comercială da nastere unei obligatii juridice pentru garant în condiţiile specificate în declaraţiile referitoare la garanţie şi în publicitatea aferentă disponibile in momentul incheierii contractului.
Pentru demararea procedurii de remediere a neconformităților, Consumatorii vor adresa o reclamație Vânzătorului cu descrierea neconformității, vor atașa copia documentului de achiziție și certificatul de garanție al produsului neconform. Fără aceste documente justificative, nu poate fi preluată o reclamație.

Radiatoarele de aluminiu pot funcționa fără probleme cu instalații din cupru, oțel, plastic etc. Inerția termică scăzută garantează obținere rapidă a temperaturii dorite încameră și a eficienței energetice și, prin urmare, reducerea costurilor de încălzire. Capacitatea mică de apă permite economisirea cheltuielilor legate cu umplerea instalației.Radiatoarele au Declarație de performanță în conformitate cu EN-442-1. Momentul necesar de îmbinare al elementelor radiatorului este de 14 ÷ 16 kGm. Apa din instalația deîncălzire centrală trebuie să îndeplinească cerințele din normativele in vigoare și se asigură corecția pH: 8,0<pH<8,5. Distanța minimă de montaj între radiator și perete trebuie să fie de 3 cm, iar de la pardoseală de 12 cm. Dacă radiatorul se montează în nișă trebuie să se asigură o distanță de minim 10 cm deasupra radiatorului. Se recomandă montarea unui aerisitor pe partea superioară a radiatorului. Pentru racordarea armăturilor se recomandă folosirea fitingurilor speciale pentru radiatoare de aluminiu.

NOTĂ - De la un lot de producție la altul, radiatoarele pot avea nuanțe diferite pentru aceeași culoare.
PRINCIPIILE DE ÎNGRIJIRE CORECTĂ A SUPRAFEȚEI ȘI DE UTILIZARE

Radiatoarele noastre sunt acoperite cu lacuri pe bază de pulbere de înaltă calitate. Suprafața radiatorului trebuie curățată numai cu apă și detergent de spălat vase și o cârpă moale.

DATE TEHNICE:

TIPUL RADIATORULUI	G500F	G350F
Presiunea maximă de lucru	2,0 MPa (20 bar)	2,0 MPa (20 bar)
Puterea nominală a 1 element pentru: $\Delta T=30, t_{intr}=55°C, t_{\text{ieș}}=45°C, t_{amb}=20°C$ $\Delta T=50, t_{intr}=75°C, t_{\text{ieș}}=65°C, t_{amb}=20°C$ $\Delta T=60, t_{intr}=85°C, t_{\text{ieș}}=75°C, t_{amb}=20°C$	57,8 W 111,7 W 141 W	44,4 W 85,7 W 108,4 W
Dimensiunile 1 element	572x 80x90 (mm)	422x 80x90 (mm)
Dimensiunea de montare (orificii de conectare)	500 (mm)	350 (mm)
Volum de apă a 1 element	0,3 dm³	0,25 dm³
Greutatea 1 element	~ 1,33 kg	~ 0,92 kg
Temperatura de lucru	to 95°C	to 95°C

CZ

MONTÁŽNÍ NÁVOD HLINÍKOVÉHO RADIÁTORU KFA ARMATURA S BOČNÍM PŘIPOJENÍM

01. Montáž deskového otopného tělesa musí provádět instalatér dle platné legislativy, norem BOZP a v souladu se stavebním uměním.
02. Doporučujeme vybavení každého radiátoru automatickým odvzdušňovacím ventilem, uzavíracími ventily, upevňovací sadou, pravou a levou radiátorovou zátkou.
03. Místo montáže:
- Doporučeným místem montáže otopného tělesa v místnosti je místo pod oknem.
- Otopné těleso se musí namontovat ve výšce minimálně 10 cm od podlahy a minimálně 12 cm od okenního rámu (obr. 1).

04. Napojení radiátoru na systém otopné soustavy:
- Připojovací otvory otopných těles KFA Armatura jsou vybavené závitem G1 a G1LH (obr. 2).
- Doporučený způsob připojení / směr proudění (obr. 3):
- Montáž zátek, odvzdušňovacího ventilu a ventilů se musí přizpůsobit způsobu / směru připojení. Dbejte na správný způsob těsnění. V místech, kde se to vyžaduje použijte teflon.
- Otopné těleso se musí montovat do roviny podlé vodováhy, aby předejít šumům během provozu a hromadění vzduchu v radiátoru.
- Po napouštění otopné soustavy a spuštění radiátoru se musí zkontrolovat řádné fungování ventilů, připojení a těsnost spojů.
- Radiátor se musí odvzdušnit pomocí odvzdušňovacího ventilu. Odvzdušnění se provádí odšroubováním odvzdušňovacího ventilu, ze kterého zezačátku bude vytékat směs vody a vzduchu, a posléze pouze voda. Uzavřete odvzdušňovací ventil – radiátor je odvzdušněný.

ZÁRUČNÍ LIST HLINÍKOVÉHO RADIÁTORU

Koupili jste si výrobek, který se vyznačuje moderní konstrukcí, vysokou úrovní provedení a spolehlivostí zajišťující pohodlné a dlouhodobé používání. Naše společnost má za sebou několik let zkušeností s výrobou hliníkových radiátorů, díky kterým jsme schopní nabídnout řešení přizpůsobená každé vytápěcí soustavě a jakémukoliv bytu. Naše radiátory mohou volně spolupracovat s rozvody z měděných, ocelových, umělohmotných a ostatních trubek. Nízká teplotní setrvačnost zaručuje rychlé dosažení požadované teploty v místnosti, energetickou úspornost a s tím spojené snížení nákladů na vytápění. Malý objem vody šetří finanční prostředky vynakládané na napouštění mediem topné soustavy. Radiátory s atestem zkušebny Státního hygienického ústavu a Prohlášením o užitných vlastnostech dle normy EN-442-1. Systém řízení kvality našeho výrobního závodu je v souladu s normou ISO 9001.

Podmínkou pro poskytnutí záruky je provedení topné soustavy v souladu s instalatérským uměním a dodržování uživatelem doporučení výrobce ohledně montáže.

01. Armatura Krakov Akciová společnost poskytuje 20letou záruku na těsnost a 3letou záruku na kvalitu povrchové úpravy radiátorů práškovým lakem (s výjimkou: mechanického poškození lakovaného povrchu, montáž v chemický agresivním prostředí). Záruční lhůta začíná běžet dnem prodeje.

02. Záruka zahrnuje jednotlivé články a jejích spoje u radiátorů sestavených výrobcem.

03. Záruka se nevztahuje na skryté vady, které budou zjištěny během záručního období.

04. Reklamace se musí nahlásit u maloobchodního prodejce nebo u výrobce nejpozději 2 měsíce před zjištěním závady.

05. Armatura Kraków akciová společnost si vyhrazuje právo volby způsobu odstranění závady nebo výměny vadného radiátoru za nový ze stejné nebo nejvíce podobné řady v případě, že bude lhůta pro opravu nedodržená.

06. Oprava nebo výměna výrobku bude provedena ve lhůtě do 14 dnů ode dne dodání výrobku výrobci nebo do prodejny.

07. Záruční nároky přísluší po podání řádně vyplněné záruční listiny a dokladu o koupi.

08. Záruka se nevztahuje na škody vzniklé neodbornou montáží, neodborným zásahem a nesprávným používáním.

09. Vyžadovaný utahovací momenty jednotlivých článků radiátoru je 14 ÷ 16 kgm.

10. Záruka se nevztahuje na poškození laku (např. praskliny) vzniklých v důsledku přetopení kotle nad 95 °C.

11. Základem pro řešení sporů jsou zákony platné na území Polska.

12. Záruka poskytnuta Armaturou Kraków S.A. neomezuje, nevylučuje a nezrušuje nárok kupujícího vyplývající z nesouladu vlastnosti zboží se smlouvou.

UPOZORNĚNÍ – U různých typech radiátorů se může stejná barva lišit odstínem.

PRAVIDLA SPRÁVNÉHO OŠETŘENÍ POVRCHU A PROVOZU

Naše radiátory jsou opatřeny vysoce kvalitními práškovými laky. Povrch radiátoru se může čistit pouze vodou s prostředkem na mytí nádobí a měkkým hadříkem. Otopná voda musí splňovat následující požadavky:

- Hodnota pH: 8,0 < pH < 8,5
- Otopná voda dle PN-93/C-04607

TECHNICKÉ ÚDAJE:

Typ radiátora	G500F	G350F
Maximální přípustný provozní tlak	2,0 MPa (20 bar)	2,0 MPa (20 bar)
Jmenovitý tepelný výkon 1 článku pro: $\Delta T=30, t_{vstup}=55°C, t_{\text{výstup}}=45°C, t_{vzd}=20°C$ $\Delta T=50, t_{vstup}=75°C, t_{\text{výstup}}=65°C, t_{vzd}=20°C$ $\Delta T=60, t_{vstup}=85°C, t_{\text{výstup}}=75°C, t_{vzd}=20°C$	57,8 W 111,7 W 141 W	44,4 W 85,7 W 108,4 W
Rozměry 1 článku	572x 80x90 (mm)	422x 80x90 (mm)
Stavební rozměry (připojovací otvory)	500 (mm)	350 (mm)
Obsah vody 1 článku	0,3 dm³	0,25 dm³
Hmotnost 1 článku	~ 1,33 kg	~ 0,92 kg
Maximální provozní teplota	do 95°C	do 95°C

RU

РУКОВОДСТВО ПО МОНТАЖУ АЛЮМИНИЕВОГО ОБОГРЕВАТЕЛЯ KFA ARMATURA С БОКОВЫМ ПОДКЛЮЧЕНИЕМ

01. Обогреватель должен быть установлен установщиком в соответствии с применимыми нормами и стандартами по охране и гигиене труда, а также с надлежащей строительной практикой.
02. Рекомендуется оснастить каждый обогреватель автоматическим воздухоотводчиком, запорными клапанами, монтажным комплектом, правыми/левыми заглушками обогревателя.
03. Место установки:
- Рекомендуемое место для установки обогревателя – под окном комнаты.
- Обогреватель должен быть установлен на высоте не менее 10 см от пола и не менее 12 см от оконной рамы (рис. 1).

04. Подключение к системе центрального отопления:
- Отверстия для подключения в обогревателях KFA Armatura имеют отверстия с резьбой G1 и G1LH (рис. 2).
- Рекомендуемые способы/направления питания обогревателя (рис. 3):
- В зависимости от способа/направления питания обогревателя, установка заглушек, воздухоотводчика и клапанов должна быть соответствующим образом адаптирована. Необходимо обеспечить правильный способ герметизации. При необходимости с использованием тефлона.
- Обогреватель следует устанавливать строго горизонтально во избежание шума при работе и задержки воздуха в обогревателя.
- После заполнения установки и ввода обогревателя в эксплуатацию проверить правильность работы клапанов, патрубков и герметичность соединений.
- Необходимо провентилировать обогреватель с помощью воздухоотводчика, установленного в обогревателе. Отведение воздуха происходит путем откручивания клапана воздухоотводчика, из которого сначала будет выходить смесь воздуха и воды, а затем только вода. Следует закрыть клапан воздухоотводчика – воздух из обогревателя отведен.

ГАРАНТИЙНАЯ КАРТА АЛЮМИНИЕВОГО РАДИАТОРА

Вы приобрели продукт, который характеризуется современным дизайном, высоким уровнем мастерства и надежности, что обеспечит вам длительный комфорт его использования в течение многих лет.Наша компания обладает многолетним опытом в производстве алюминиевых радиаторов, благодаря чему мы можем предложить решения, адаптированные к любой установке и любому жилому помещению. Наши радиаторы могут свободно работать с установками из меди, стали, пластика и т.д. Низкая тепловая инерция гарантирует быстрое достижение требуемой комнатной температуры и энергоэффективность и, следовательно, снижение затрат на отопление. Небольшой объем воды позволяет сэкономить финансовые средства, связанные с заполнением установки. Обогреватели имеют сертификат PZH и декларацию эксплуатационных характеристик в соответствии со стандартом EN-442-1. В нашей компании система управления качеством соответствует стандарту ISO 9001.

Гарантия предоставляется при условии, что продукт был установлен в соответствии с правилами установки и Покупатель выполнил рекомендации Производителя относительно установки.

01. Акционерное общество «Арматура Краков» дает 20-летнюю гарантию на герметичность обогревателей и три года гарантии на качество покрытия обогревателей порошковой краской (за исключением: механических повреждений окрашенных поверхностей, установки в химически агрессивной среде). Гарантийный срок исчисляется со дня продажи.

02. Гарантия относится к отдельным ребрам радиатора, а также к соединениям ребер в комплекте, изготовленным производителем.

03. Гарантия относится к укрытым дефектам, которые будут обнаружены в период гарантии.

04. Рекламация должна быть заявлена в пункте розничной продажи или у производителя не позднее чем через 2 месяца от даты обнаружения дефекта.

05. Armatura Krakow S.A. оставляет за собой право выбора способа устранения дефекта или замены неисправного радиатора на новый такой же или наиболее близкий по типу модели в случае несоблюдения срока ремонта.

06. Ремонт или замена изделия будут осуществлены сроком до 14 дней от даты получения изделия производителем или продавцом.

07. Права на гарантийное обслуживание предоставляются по предъявлении правильно заполненной гарантийной карты вместе с подтверждением продажи.

08. Гарантия не относится к повреждениям, возникшим в результате неправильного монтажа, самостоятельного ремонта и переделок, а также несоответствующего применения.

09. Требуемый момент скручивания для секции радиатора 14 ÷ 16 кГм.

10. Гарантия не относится к повреждениям лака (например трещины), возникшим в результате перегрева воды в установке до температуры свыше 95°C.

11. Применимое право является основой для разрешения споров.на территории Республики Польша.

12. Гарантия, предоставляемая Armatura Kraków S.A. нет исключает, ограничивает или приостанавливает права покупателя в результате несоответствия товара условиям договора.

ПРИМИЧАНИЕ – Различные типы радиатором могут иметь разные оттенки одного и того же цвета.

ПРАВИЛА НАДЛЕЖАЩЕГО УХОДА ЗА ПОВЕРХНОСТЬЮ И ИСПОЛЬЗОВАНИЮ РАДИАТОРА

Наши радиаторы покрываются высококачественными порошковыми лаками. Поверхность радиатора следует чистить исключительно водой с добавкой средства для мытья посуды и мягкой тряпочкой.Вода для наполнения установки должна отвечать следующим требованиям:

- Реакция: 8,0<pH<8,5
- Вода в отопительной установке согласно PN-93/ C-04607

ТЕХНИЧЕСКИЕ ДАННЫЕ

Тип радиатора	G500F	G350F
Максимальное рабочее давление	2,0 MPa (20 bar)	2,0 MPa (20 bar)
Пределы мощности для 1 ребра для: $\Delta T=30, t_{\text{вх}}=55°C, t_{\text{выходной}}=45°C, t_{\text{наружная}}=20°C$ $\Delta T=50, t_{\text{вх}}=75°C, t_{\text{выходной}}=65°C, t_{\text{наружная}}=20°C$ $\Delta T=60, t_{\text{вх}}=85°C, t_{\text{выходной}}=75°C, t_{\text{наружная}}=20°C$	57,8 Вт 111,7 Вт 141 Вт	44,4 Вт 85,7 Вт 108,4 Вт
Размер 1 ребра	572x 80x90 (мм)	422x 80x90 (мм)
Монтажный размер (отверстия ввода))	500 (мм)	350 (мм)
Объем воды в 1 ребре	0,3 дм³	0,25 дм³
Масса 1 ребра	~ 1,33 кг	~ 0,92 кг
Рабочая температура	до 95°C	до 95°C