PRODUCENT/ MANUFACTURER/ ПРОИЗВОДИТЕЛЬ:
Armatura Kraków SA
ul. Zakopiańska 72, 30-418 Kraków, Poland
tel.: (+48 12) 25 44 206
e-mail: biuro@kfa.pl, export@kfa.pl

INSTRUKCJA MONTAŻU
INSTALLATION INSTRUCTION
ИНСТРУКЦИЯ МОНТАЖ

ІНСТРУКЦІЯ З МОНТАЖУ
GARANCIJSKA KARTICA
UPUTE ZA MONTAŽU

M2719-990-00823

www.kfa.pl

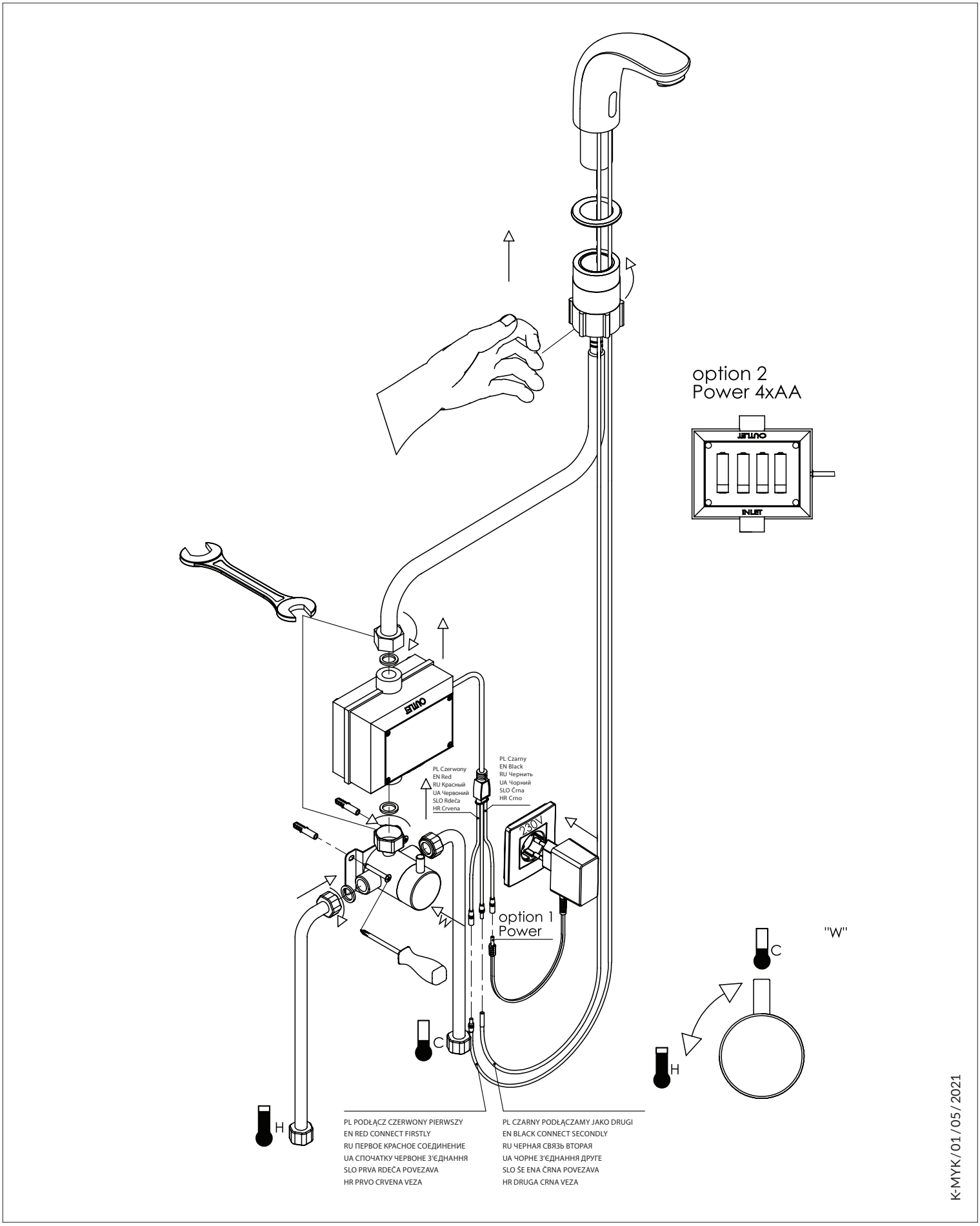

K-MYK/01/05/2021

Data naprawy / Date of repair / Дата ремонта
Opis usterki / Description of defect / Описание неисправности

Pieczątka serwisu
Stamp of service
Печать сервис

Index

Data naprawy / Date of repair / Дата ремонта
Opis usterki / Description of defect /Описание неисправности

Pieczątka serwisu
Stamp of service
Печать сервис

Pieczątka punktu sprzedaży / Stamp of the seller / Печать пункта продаж
Data sprzedaży / Date of sales / Дата продажи
Podpis / Signature / Подпись

PL WARUNKI GWARANCJI

1. Armatura Kraków S. A. ul. Zakopiańska 72, 30-418 Kraków, udziela na swoje wyroby następujących okresów gwarancyjnych liczonych od daty zakupu:
   - 5 lub 10-letnia gwarancja, w zależności od informacji na opakowaniu oraz stronie internetowej www.kfa.pl, na szczelność elementów odlewanych oraz bezawaryjną pracę głowic ceramicznych, suwakowych i regulatorów,
   - 3-letnia gwarancja na regulatory w bateriach termostatycznych,
   - 2-letnia gwarancja na elektronikę, głowice czasowe, deszczownie, natryski przesuwne oraz punktowe, przełączniki natrysku, wyloty cienkościenne, napowietrzacze,
   - 12-miesięczna gwarancja na pozostałe elementy, w tym uszczelnienia.
2. Gwarancją objęte są wady ukryte, które ujawnione zostaną w okresie gwarancji.
3. Reklamacja powinna zostać zgłoszona w detalicznym punkcie sprzedaży lub do producenta przez stronę www.kfa.pl, lub na bezpłatny numer infolinii 800 433 334 przed upływem 2 miesięcy od daty stwierdzenia wady.
4. Armatura Kraków S. A. zastrzega sobie prawo do wyboru sposobu usunięcia wady lub wymiany wadliwej baterii na nową tego samego lub najbardziej zbliżonego modelu w przypadku niedotrzymania terminu naprawy.
5. Naprawa lub wymiana wyrobu nastąpi w terminie 14 dni roboczych od daty zgłoszenia wady.
6. Uprawnienia z tytułu gwarancji przysługują po przedłożeniu dowodu zakupu wraz z prawidłowo wypełnioną kartą gwarancyjną.
7. Przed zamontowaniem baterie należy przechowywać w pomieszczeniach suchych o wilgotności względnej nie większej niż 70% i temperaturze nie niższej niż 0°C, a w pomieszczeniach składowania nie powinny znajdować się związki chemiczne działające korodująco.
8. Gwarancja nie obejmuje:
   - konserwacji armatury, czyszczenie filtrów siatkowych oraz wymiana ogniw zasilających,
   - uszkodzeń powstałych z winy kupującego na skutek niewłaściwego przechowywania, nieprawidłowego montażu oraz nieprawidłowego użytkowania,
   - uszkodzeń spowodowanych obecnością osadów pochodzących z wody użytkowej na elementach konstrukcyjnych baterii,
   - mechanicznych uszkodzeń powierzchni baterii zgłoszone po zakupie oraz uszkodzenia powierzchni powstałe na skutek czyszczenia nieodpowiednimi środkami (patrz zasady prawidłowej pielęgnacji powierzchni).
9. Gwarancja udzielona przez Armaturę Kraków S. A. nie wyłącza, nie ogranicza ani nie zawiesza uprawnień kupującego wynikających z niezgodności towaru z umową.

ZASADY PRAWIDŁOWEJ PIELĘGNACJI POWIERZCHNI. UWAGA!

Wszystkie powłoki stosowane przez Armaturę Kraków S.A. są wrażliwe na środki czyszczące zawierające składniki ścierne, kwasy (szczególnie kwas solny), rozpuszczalniki, chlor (w dużych stężeniach) lub inne silne środki wchodzące w reakcje z powłokami. Przed użyciem środka myjącego prosimy o dokładne zapoznanie się z jego składem i przeznaczeniem. Do czyszczenia i pielęgnacji nie używać ostrych myjek lub szczotek mogących porysować lub uszkodzić powierzchnię wyrobu. Powierzchnie chromowane należy czyścić łagodnymi środkami myjącymi (płyn do mycia naczyń),a następnie spłukać wodą i polerować miękką szmatką. Do konserwacji wewnętrznych elementów naszych armatur zalecamy smar silikonowo - teflonowy posiadający atest higieniczny dopuszczający do kontaktu z wodą pitną. W celu ochrony baterii przed zanieczyszczeniami mechanicznymi zalecamy zamontowanie filtrów siatkowych na instalacji wodnej tuż przed baterią.

EN GUARANTEE TERMS

1. Armatura Kraków S. A., ul. Zakopiańska 72, 30-418 Kraków grants the following warranty periods for its products, calculated from the date of purchase:
   - 5 or 10-year warranty, depending on the information provided on the box and at the website www.kfa.pl, for the leakproofness of cast components and the failure-free operation of ceramic regulators,
   - 3-year warranty for regulators in thermostatic mixers,
   - 2-year warranty for electronics, self-closing cartridges, rainshowersets, sliding and wall point showersets, shower switches, thin-walled spouts, and aerators,
   - 12-month warranty for other mixer components, including seals.
2. The warranty covers hidden defects to be disclosed during the warranty period.
3. The complaint should be reported at the retail point of sale or to the manufacturer via www.kfa.pl or the free helpline number 800 433 334 before the expiry of 2 months from the date of stating the defect.
4. Armatura Kraków S.A. reserves the right to choose a method for removing the defect or replace the defective mixer with a new one of the same or most similar model in case of failure to meet the repair deadline.
5. Repair or replacement of the defective product will take place within up to 14 working days from the date of reporting the defect.
6. The rights under the warranty are entitled after submission of a correctly filled in warranty card with a proof of purchase.
7. Prior to assembly, mixers must be stored in dry rooms with relative humidity not exceeding 70% and a temperature not lower than 0°C, and there should be no corrosive chemical compounds present in the storage place.
8. The warranty does not cover:
   - fittings maintenance, mesh filter cleaning and power cell replacement,
   - damage caused by the buyer as a result of improper storage, faulty assembly or incorrect use,
   - damage caused by the presence of deposits from utility water on the structural components of the mixer,
   - mechanical damage of the mixer surface which is reported after the purchase and surface damage caused as a result of cleaning with improper agents (see principles of proper care of the surface).
9. The warranty granted by Armatura Kraków S. A. does not exclude, limit or suspend any rights of the buyer resulting from the lack of conformity.

PRINCIPLES OF PROPER CARE OF THE SURFACE. NOTE!

All types of surface used by Armatura Kraków S.A. are sensitive to cleaning agents containing abrasive ingredients, acids (in particular hydrochloric acid), solvents or chlorine (in high concentrations), and other aggressive agents that chemically react with the specified types of surface. Before using a cleaning agent, please read its composition and intended use thoroughly. Do not use sharp scrub pads or brushes for cleaning that could scratch or damage the surface of the product. Chrome surfaces should be cleaned with mild cleaning agents (washing-up liquid), and then rinsed with water and polished using a soft cloth. We recommend using silicone and Teflon lubricants approved for contact with drinking water for maintaining the internal components of the product. In order to protect the mixer from mechanical contaminants, we recommend mounting mesh filters on water installations directly in front of the mixer.

RU ГАРАНТИЙНЫЕ УСЛОВИЯ

1. Арматура Краков Акционерное Общество, ул. Закопяньска 72, 30-418 Краков предоставляет на свои изделия следующи гарантийные сроки на свои продукты со дня покупки:
   - 5- или 10-летняя гарантия, в зависимости от информации на упаковке и веб-сайте www.kfa.pl, на герметичность литых деталей и бесперебойную работу керамических головок, ползунков и регуляторов,
   - 3-летняя гарантия на регуляторы в термостатических смесителях
   - 2-летняя гарантия на электронику, головки для таймерных кранов, верхний, передвижной и точечный душ, на переключатели для душа, ускостенные изливы, аэраторы
   - 12-месячная гарантия на остальные элементы смесителя, включая уплотнения.
2. Гарантия распространяется на скрытые дефекты, которые будут выявлены в течение гарантийного срока.
3. Рекламация должна быть направлена в торговую точку продажи или производителю по вебсайте www.kfa.pl или по номеру бесплатной горячей линии 800 433 334 до истечения 2 месяцев с момента обнаружения дефекта.
4. Арматура Краков Акционерное Общество оставляет за собой право выбрать способ устранения дефекта или замены неисправного смесителя на новый, той же или наиболее близкой модели, в случае несоблюдения срока выполнения ремонта.
5. Ремонт или замена изделия будет осуществлена в течение 14 рабочих дней с даты сообщения о дефекте.
6. Права по гарантии должны быть предоставлены после подачи правильно заполненного гарантийного талона вместе с подтверждением покупки.
7. Перед установкой, смеситель следует хранить в сухом помещении с относительной влажностью не более 70% и температурой не ниже 0°C, и в помещении хранения не должно быть коррозионных химикатов. Повреждения, вызванные неправильным хранением, не принимаются.
8. Гарантия не распространяется:
   - на консервацию арматуры, чистку сетчатых фильтров и замены зарядных элементов.
   - на повреждения, вызванные по вине покупателя из-за неправильного хранения, неправильного монтажа и неправильного использования.
   - на повреждения, вызванные загрязнениями воды или водопроводной сети, а также наличием осадков в потребляемой воде на конструкционных элементах смесителей.
   - не будут приниматься рекламации на механические повреждения поверхности смесителя, заявляемые после покупки, и повреждения поверхности, вызванные чисткой с помощью несоответствующих средств (внемание! на правила правильного ухадо за поверхностью).
9. Гарантия, предоставленная Арматура Краков А.О. не исключает, не ограничивает и не приостанавливает права покупателя в случае несоответствия товара условиям договора.

ВНИМАНИЕ! ПРАВИЛА ПРАВИЛЬНОГО УХОДА ЗА ПОВЕРХНОСТЬЮ

Все покрытия, применяемые Арматура Краков АО чувствительны к повреждениям чистящими средствами, содержащими аббразивные частицы, кислоты (особенно соляную кислоту), растворители, хлор (в больших концентрациях) либо другие сильные средства, вступающие в реакцию с покрытием. Перед применением моющего средства, пожалуйста, внимательно ознакомьтесь с его составом и назначением. Для чистки и ухода не применять острых мочалок или щеток, которые могут поцарапать или повредить поверхность изделия. Хромированные поверхности следует чистить деликатными моющими средствами (жидкость для мытья посуды), а затем ополоснуть водой и отполировать мягкой тканью. Для консервации внутренних элементов нашей арматуры рекомендуем силиконово-тефлоновую смазку имеющую сертификат для контакта с питьевой водой. С целью предохранения смесителя от механических загрязнений рекомендуем монтировать сеточные фильтры на водопросодной системе непосредственно перед смесителем.

UA ГАРАНТІЙНІ УМОВИ

1. АТ »Арматура Краків« вул. Закопянська, 72, 30-418 Краків, надає на свої вироби гарантію з такими строками, що відлічуються з дня придбання:
   - 5або 10 років гарантії, залежно від інформації на упаковці та веб-сайті www.kfa.pl, на герметичність литих елементів і безвідмовність керамічних, вентильних головок і регуляторів,
   - 3-річна гарантія на регулятори в термостатичних змішувачах,
   - 2-річна гарантія на електроніку, головки з таймером, аератори, лійки душові пересувні та точкові, перемикачі для душу, тонкостінні виливи, аератори,
   - 12-місячна гарантія на інші елементи, зокрема ущільнення.
2. Гарантія поширюється на приховані дефекти, виявлені протягом гарантійного строку.
3. Рекламацію слід подавати в пункт роздрібного продажу або виробнику через веб-сайт www.kfa.pl, або телефонувати на безкоштовну гарячу лінію 800 433 334 протягом 2 місяців з дня виявлення дефекту.
4. АТ »Арматура Краків« залишає за собою право на вибір способу усунення дефекту або заміни дефектного змішувача новим, такої ж або найбільш подібної моделі у разі недотримання строку ремонту.
5. Ремонт або заміна виробу проводиться протягом 14 робочих днів з дня повідомлення про дефект.
6. Гарантійні права набуваються після пред'явлення документа, що підтверджує покупку та правильно заповненого гарантійного талона.
7. Перед установкою змішувач слід зберігати в сухих приміщеннях з відносною вологістю не більше 70% та температурою не нижче 0°C, а в приміщеннях для зберігання не повинно бути хімічних сполук, що викликають корозію.
8. Гарантія не поширюється на:
   - догляд за арматурою, очищення сіткових фільтрів та заміну елементів живлення,
   - пошкодження, що виникли з вини покупця внаслідок неналежного зберігання, неправильного монтажу, а також неправильної експлуатації,
   - пошкодження, спричинені відкладеннями з господарської води на конструкційних елементах змішувача,
   - механічні пошкодження поверхні змішувача, про які повідомлено після придбання, а також пошкодження поверхні, що виникли в результаті очищення невідповідними засобами (див. правила належного догляду за поверхнею).
9. Гарантія, надана АТ »Арматура Краків« не виключає, не обмежує і не призупиняє права покупця, що виникають з невідповідності товару угоді.

ПРАВИЛА НАЛЕЖНОГО ДОГЛЯДУ ЗА ПОВЕРХНЕЮ. УВАГА!

Всі покриття, що використовуються АТ »Арматура Краків«, чутливі до мийних засобів, що містять абразивні компоненти, кислоти (особливо соляну кислоту), розчинники, хлор (у високих концентраціях) або інші сильнодіючі засоби, які реагують з покриттями. Перед використанням мийного засобу, будь ласка, ознайомтеся з його складом і призначенням. Для очищення та догляду не використовувати жорстких губок або щіток, які можуть подряпати або пошкодити поверхню виробу. Хромовані поверхні слід чистити м'якими мийними засобами (мийний засіб для миття посуду), потім промити водою та відполірувати м'якою тканиною. Для догляду за внутрішніми елементами нашої арматури рекомендуємо силіконово-тефлонове мастило, що має гігієнічний сертифікат, що дозволяє контакт з питною водою. З метою захисту змішувача від механічних забруднень рекомендуємо встановлювати в системі сіткові фільтри безпосередньо перед змішувачем.

SLO POGOJI GARANCIJE

1. Dajalec garancije: Armatura Kraków S. A. ul. Zakopiańska 72, 30-418 Kraków, jamči za lastnosti in brezhibno delovanje svojih izdelkov v naslednjih garancijsjkih rokih štetih od datuma izročitve blaga potrošniku (za datum izročitve blaga potrošniku se šteje datum prodaje):
   - 5 ali 10 let garancije (odvisno od podatkov na embalaži in spletni strani www.kfa.pl) za tesnost litih elementov in brezhibno delovanje keramičnih kartuš
   - 3-letna garancija na regulatorje v termostatskih armaturah
   - 2-letna garancija na elektroniko, časovne mehanizme, tuš ročke, preklopnike, perlator mrežice.
   - 12-mesečna garancija za druge predmete, vključno s tesnili.
2. Garancija krije skrite napake, ki bodo razkrite v garancijskem roku.
3. Pritožbe je potrebno vložiti na prodajnem mestu v dveh mesecih od datuma ugotovitve napake.
4. Armatura Kraków S.A. zadržava pravo izbora kako ukloniti kvar ili zamijeniti neispravnu bateriju novom, istom ili baterijom sličnog modela u slučaju neispunjavanja roka za popravak.
5. Proizvod će se popraviti ili zamijeniti u roku od 14 dana računajući od dana prijave kvara
6. Jamstvena prava dostupna su nakon predaje dokaza o kupnji s ispravno popunjenom karticom jamstva.
7. Prije instaliranja, baterije se moraju skladištiti na suhom mjestu s relativnom vlagom koja nije veća od 70% i na temperaturi koja nije niža od 0°C, a u skladišnom prostoru ne bi trebalo biti korozivnih kemikalija. Oštećenja koja nastanu zbog nepravilnog skladištenja neće biti prihvaćena.
8. Jamstvo ne pokriva:
   - održavanja ventila, čišćenja mrežnog filtra i zamjena energetskih ćelija.
   - oštećenja nastala krivicom kupca zbog nepravilnog skladištenja, instalacije i korištenja ili neovlaštenih popravaka i preinka.
   - štete uzrokovane onečišćenjem vode ili vodovodne mreže ili utjecaja prisutnih naslaga iz vode na konstrukcijske elemente baterije. Prije ugradnje, novoinstalirana instalacija vode mora biti isprana.
   - mehaničkog oštećenja površine (na primjer ogrebotine) prijavljena nakon kupnje i oštećenja na površini. Zbog čišćenja neprikladnim sredstvima (na primjer praška za čišćenje ili sredstava koja sadrže kiselinu, otapala, klor, alkohol - vidi pravila pravilne njege površina).
9. Jamstvo koje je dalo Armatura Kraków S. A. ne isključuje, ograničava ili obustavlja prava kupca proizišla iz neusklađenosti robe s ugovorom.

NAČELA PRAVILNE NJEGE POVRŠINE

NAPOMENA! Sve vrste zaštite površina koje se koriste od strane Armatura Krakow S.A. (krom, krom-satin, zlato, patina) su osjetljivi na sredstva za čišćenje koja sadrže abrazivne sastojke, kiseline (posebno klorovodična kiselina), otapala, klor (u visokim koncentracijama) ili druga jaka sredstva koja reagiraju sa spomenutim površinama. Prije upotrebe sredstva za pranje, molimo da se detaljno upoznate s njegovim sastavom i namjenom. Za čišćenje i njegu površina ne koristite oštre spužve ili četke koje mogu ogrebati ili oštetiti površinu proizvoda. Površine: krom i krom-satin čistite blagim sredstvima za čišćenje (tekućina za pranje posuđa), a zatim isprati vodom i polirati mekom krpom. Patirane i pozlaćene površine čistiti samo vodom i mekanom krpom. Za održavanje unutarnjih elemenata tj. Glava, keramičkih regulatora, prebacivača, tuševa, pričvrščivača, izljeva i slično, preporučujemo teflon-silikonsku mast koja ima atest za kontakt s pitom vodom. U cilju zaštite baterije od mehaničkih onečišćenja, preporučujemo ugradnju mrežnih filtera na vodeni sustav neposredno prije baterije.